环保物料

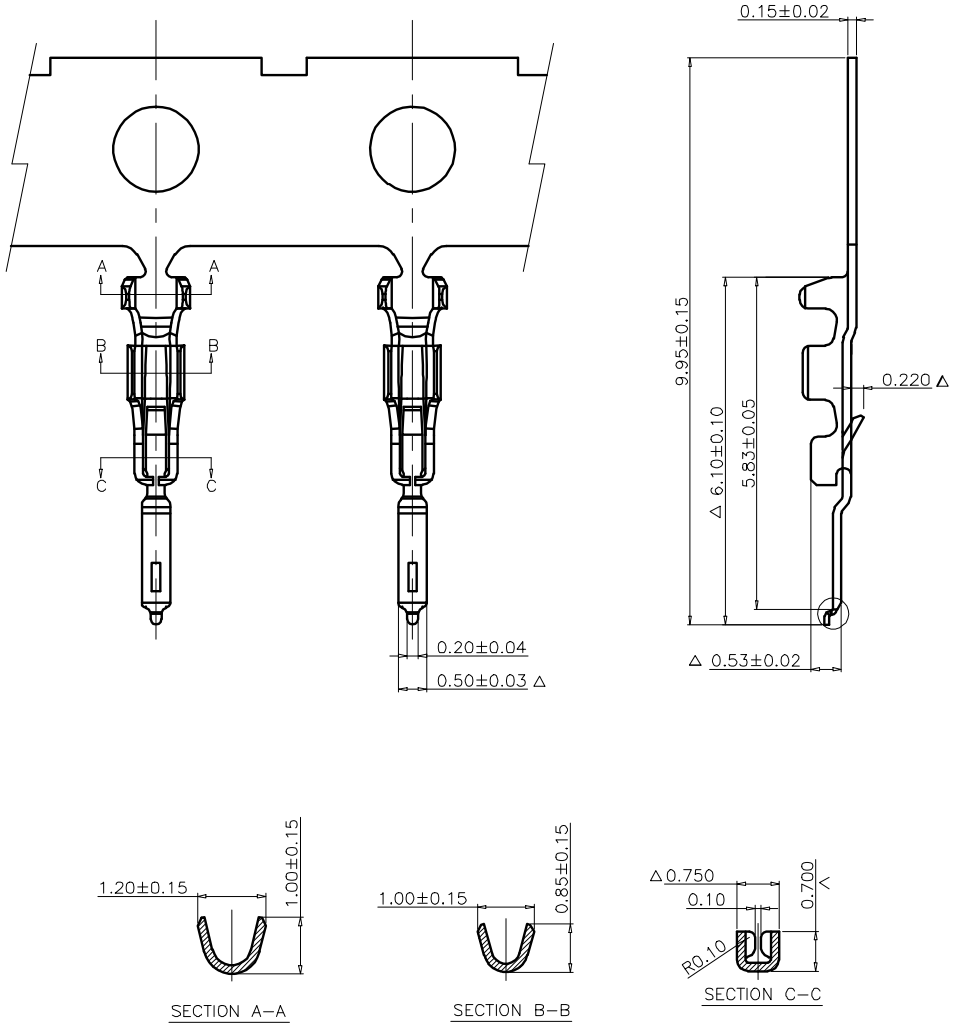

■Specifications

- Voltage Rating: 200V AC/ DC
- Current Rating: 1A AC/ DC
- Withstanding Voltage: 500V AC/Minute
- Insulation Resistance:100MΩ Min
- Temperature Range: -25°C~+85°C
- Contack Resistance: Initial Value/40mΩ Max.

■Hosing

- Part No.: J1003T
- Material: Phosphor Bronze
- Used in HLB J1003 Series Housing
- Q'ty : 15,000 Pcs/Reel

日期 DATE	旧版次 OLD REV	新版次 NEW REV	变更内容 DESCRIPTION	审核 CHK	核准 APPD
2011/05/14	A	B	修改图框格式		

一般公差 GENERAL TOLERANCE
.X ±0.3
.XX ±0.2
.XXX ±0.1
角法 PROJECT

东莞市翰皓精密电子有限公司
Dongguan HanHao Precision Electronics Co.,Ltd

核准 APPD	审核 CHK	绘图 DR	日期 DATA
	SUCCESS	刘艳	2007/05/03

料号 PART NO: J1003T

品名 TITLE: 1.00 mm Crimp Style connectors

单位 UNIT	比例 SCALE	图号 NUMBER	版次 REV
MM	1/1	A-106	B