环保物料

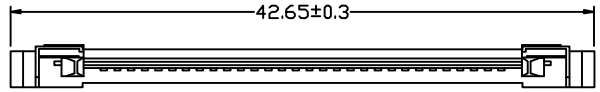

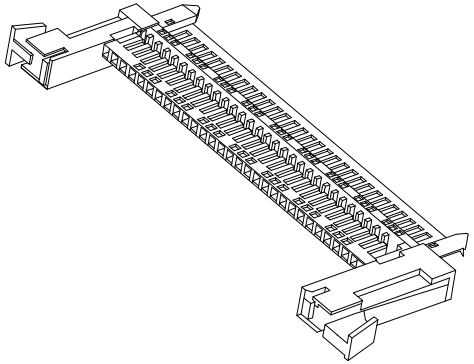

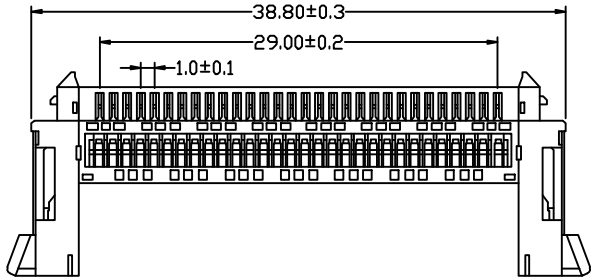

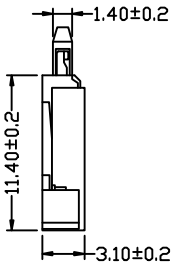

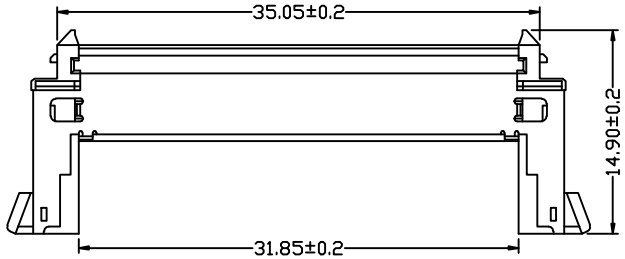

■Specifications

- Voltage Rating: 200V AC/ DC
- Current Rating: 1A AC/ DC
- Withstanding Voltage: 500V AC/Minute
- Insulation Resistance:100MΩ Min
- Temperature Range: -25℃~+85℃
- Contack Resistance: Initial Value/40mΩ Max.

■Hosing

- Part No.: J1003HB-30
- Material: Nylon 46 UL94V-0
- Suitable J1003TSeries Terminal
- Q'ty: 1,000Pcs/Bag

						一般公差 GENERAL TOLERANCE .X ±0.3 .XX ±0.2 .XXX ±0.1	东莞市翰皓精密电子有限公司 Dongguan HanHao Precision Electronics Co.,Ltd			料号 PART NO J1003HB-2*XX		
2011/05/14	A	B	修改图框格式				核准 APPD	审核 CHK	绘图 DR	日期 DATA	品名 TITLE 1.00 mm Crimp Style connectors	
日期 DATE	旧版次 OLD REV	新版次 NEW REV	变更内容 DESCRIPTION	审核 CHK	核准 APPD	角法 PROJECT		SUCCESS		2007/05/03	单位 UNIT MM	比例 SCALE 1/1	图号 NUMBER A-106	版次 REV B